MyL
Elevadores

# Datos Técnicos

## Materiales

CAÑO 50x50x3.2mm
CAÑO 60x60x3.2mm

## Dimensiones

CERRADO 330mm
ABIERTO 600mm
BASE 120mm x 120mm

## Rosca

ACME 1"

# GATO N°2R

Vinculación cuadrada y pata lateral para embolsadora

mylelevadores@gmail.com
Ruta N°6 1127
3467-520831

MyL
Elevadores

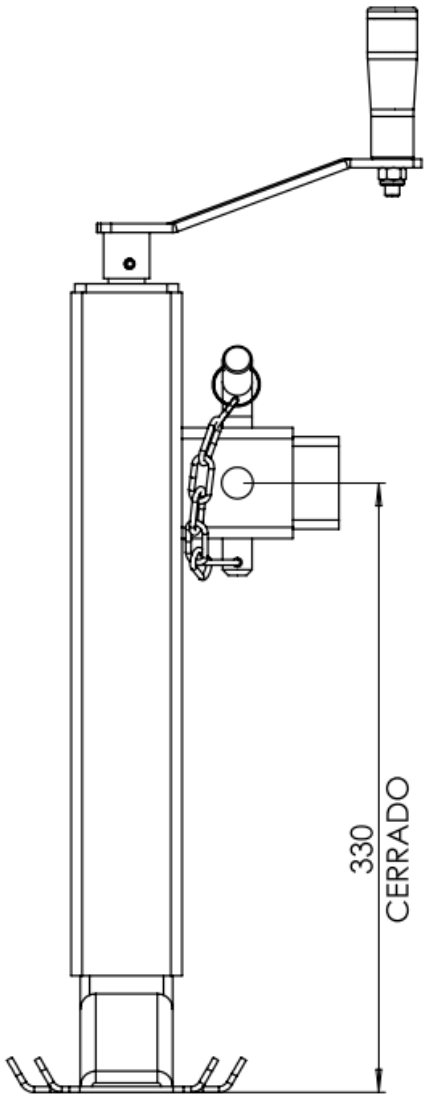


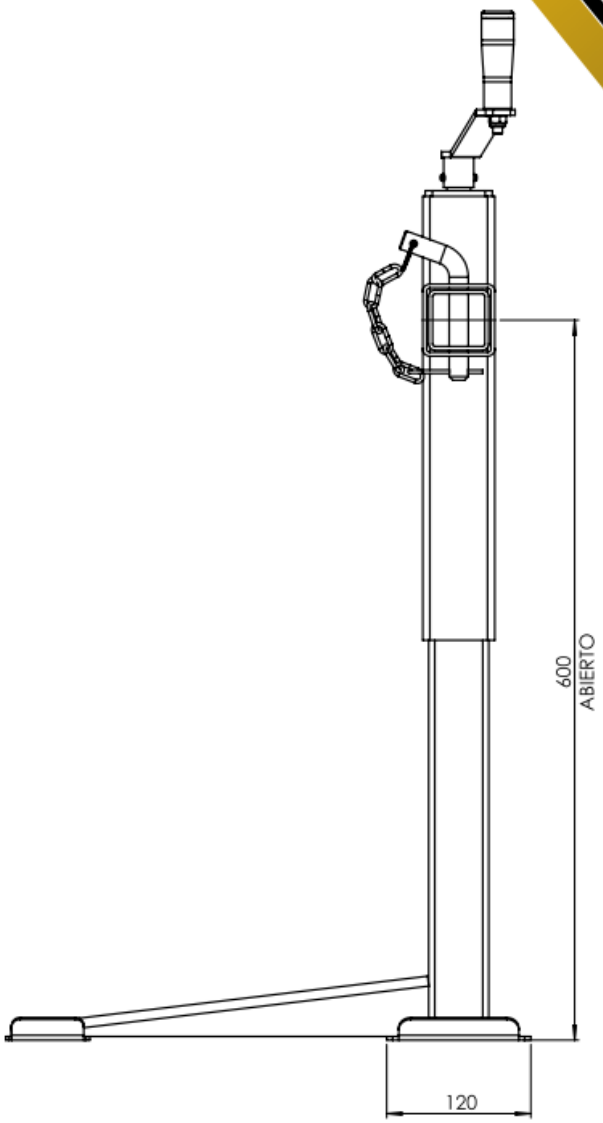


# GATO N°2R

Vinculación cuadrada y
pata lateral para embolsadora